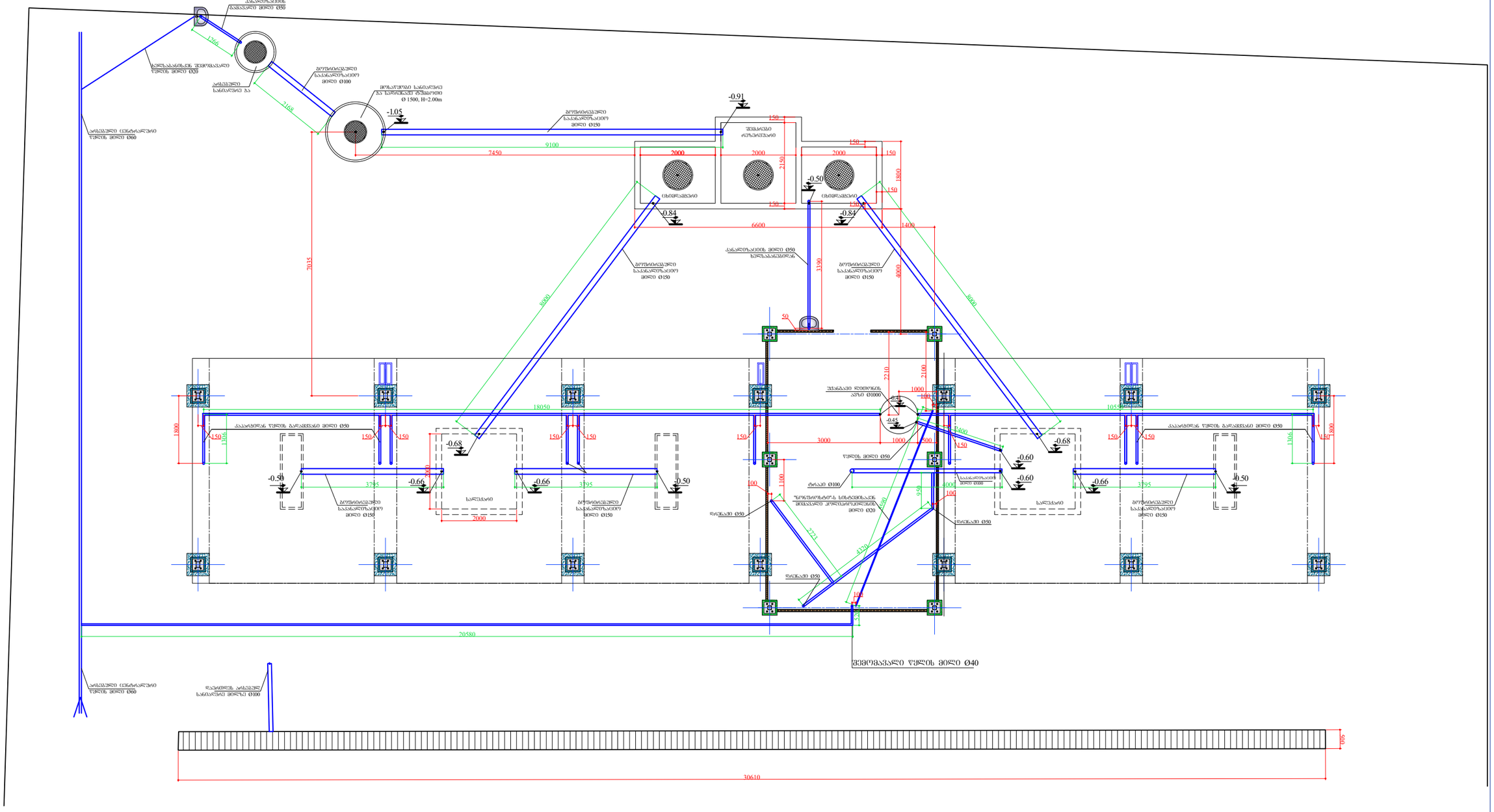
-1.05
-0.91
-0.50
-0.84
-0.84
-0.45
-0.68
-0.66
-0.66
-0.50
-0.68
-0.60
-0.60
-0.66
-0.50
9100
7450
6600
1400
7035
8000
8000
3390
4000
1800
2150
2000
2000
2000
150
150
150

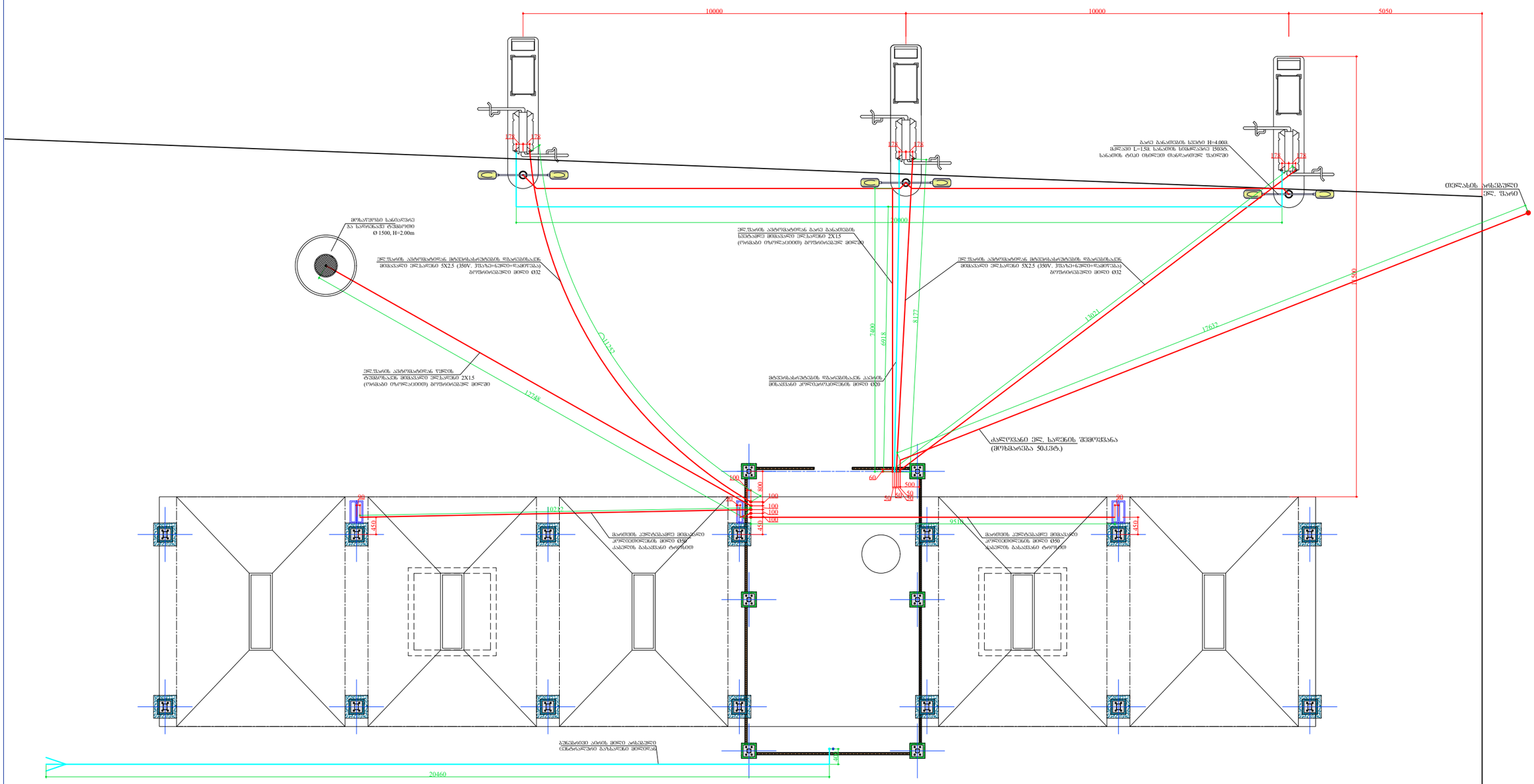

შენიშვნები:

1. ტექნიკურ ოთახში მოსაწყობია შესაბამისი დამიწების კონტური.
2. ტექნიკურ ოთახში შემომავალ ძალოვან კაბელზე მოსაწყობია შესაბამისი ავტომატური ამოერთველი და ფაზის კონტროლი.
3. ტექნიკურ ოთახში მოსაწყობია ორი სანათი 2X1003ტ. ერთი IP-65 ნამრთველი და ორი IP-65 როზეტი.
4. თითოეულ ბოქსში მოსაწყობია 6 ცალი ლუმინესცენტური სანათი 48ვტ. მონაცემები იხილეთ თანდართულ ფაილში.
5. თითოეულ ბოქსში მოსაწყობია ერთი ცალი მოძრავების სენსორი.
6. ტექნიკურ ოთახში მოსაწყობია ერთი ცალი კონდიციონერი 12000BTU 3.5კვტ.

გამწმენდი ნაგებობის მოწყობის სქემა
მ. 1-50

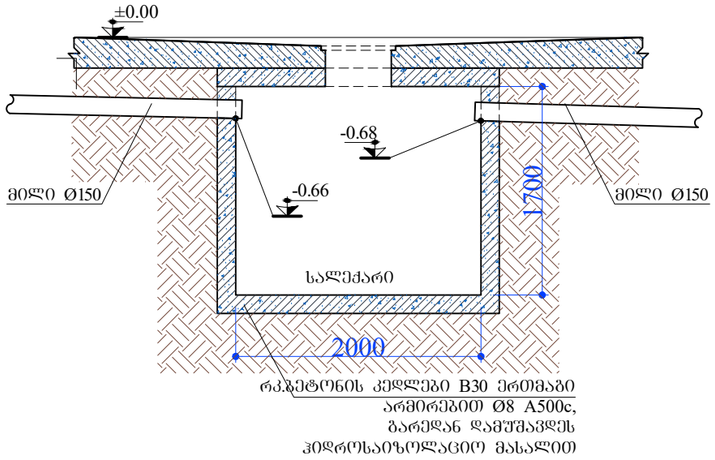

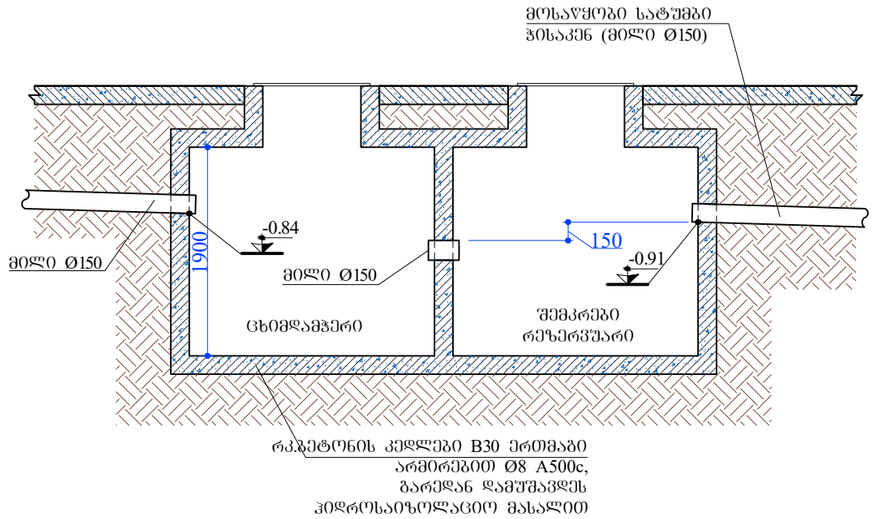

ნონფროსტის ავზის მოწყობის სქემა
მ. 1-50

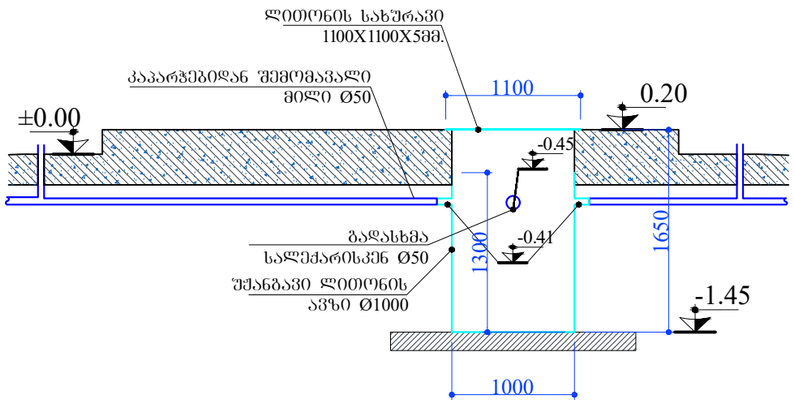
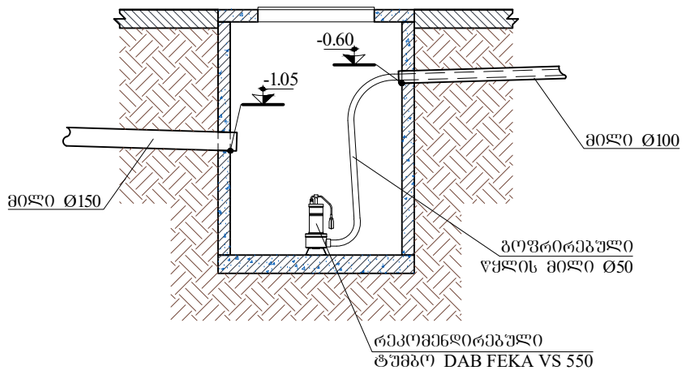
მოსაწყობი სანიაღვრე ჭა სადრენაჟე ტუმბოთი
Ø 1500, H=2.00m
მ. 1-50